RCYB

适用范围：
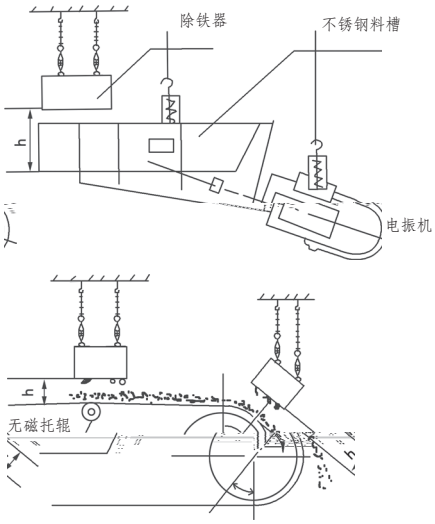
技术特点：